1. SET UP THE POP UP **STRUCTURE**

CONTENIDO

Abra la bolsa, compruebe el contenido de la bolsa y saque todas las piezas cuidadosamente.

GRAPHIC ATTACHMENT

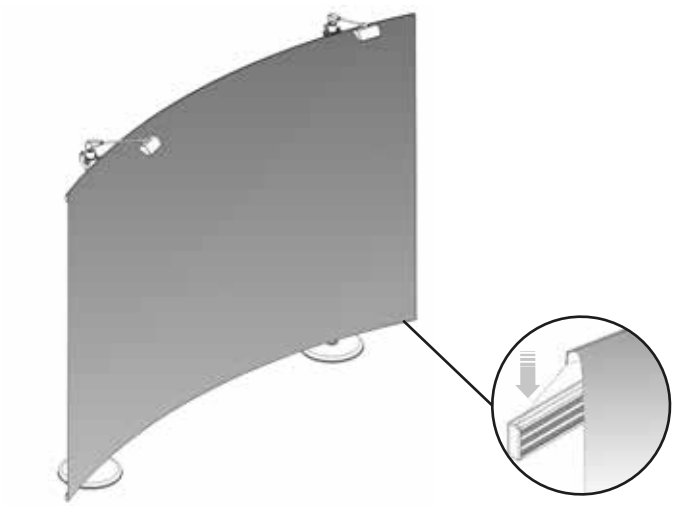

Para aquellos casos en los que el **cliente suministra el gráfico,** se recomienda hacer uso de los materiales enumerados en el siguiente **código QR** (busque la descarga del archivo de Excel). Póngase en contacto con nosotros o visite **www.cashdisplay.com** para obtener más información.
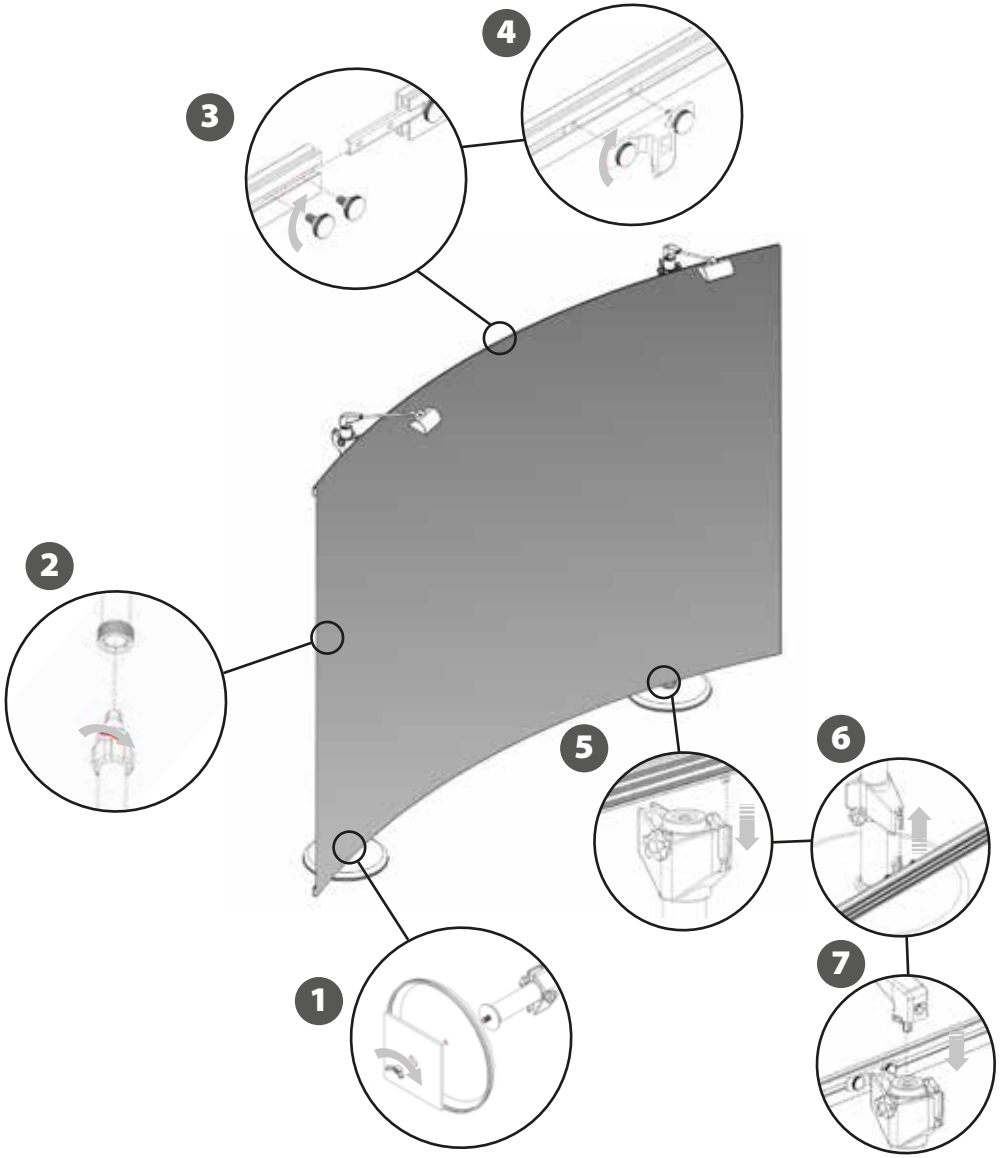
2. MONTAJE DE LA **ESTRUCTURA**