Lorem ipsum

## 1. **CONTENIDO** + **FIJACIÓN GRÁFICA**

### CONTENT

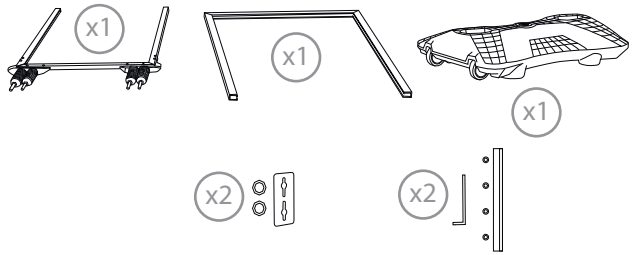


Abra y compruebe el contenido de las cajas y saque todas las piezas con cuidado.

Para la construcción del marco, debe colocar sus gráficos (proporcionados por separado) en la vitrina siguiendo los pasos siguientes descritos a continuación.

### FIJACIÓN DE LA GRÁFICA

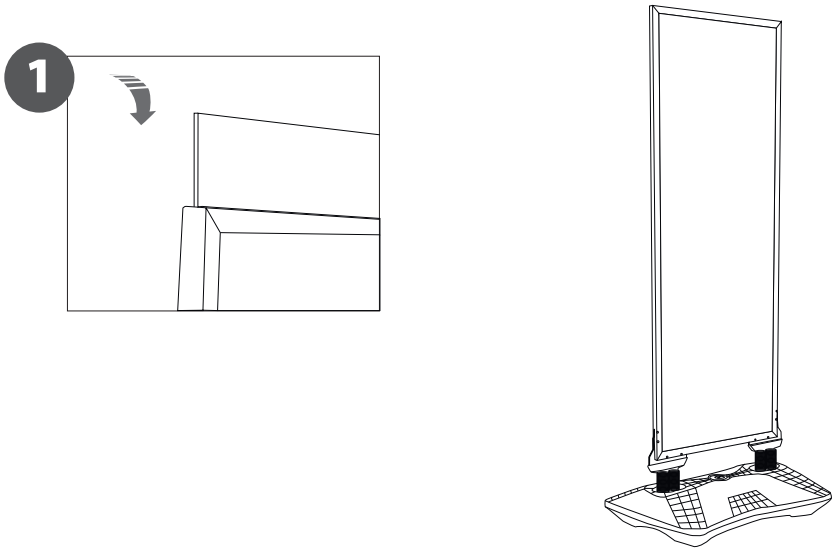


Para aquellos casos en los que el **cliente suministra** el gráfico, se recomienda hacer uso de los materiales enumerados en el siguiente **código QR** (busque la descarga del archivo de Excel). Póngase en contacto con nosotros o visite **www.cashdisplay.com** para obtener más información.



**STREET BOARD BLACK MUNICH XL** 14.207BK INSTRUCCIONES DE MONTAJE
**STREET BOARD GREY MUNICH XL** 14.207SR
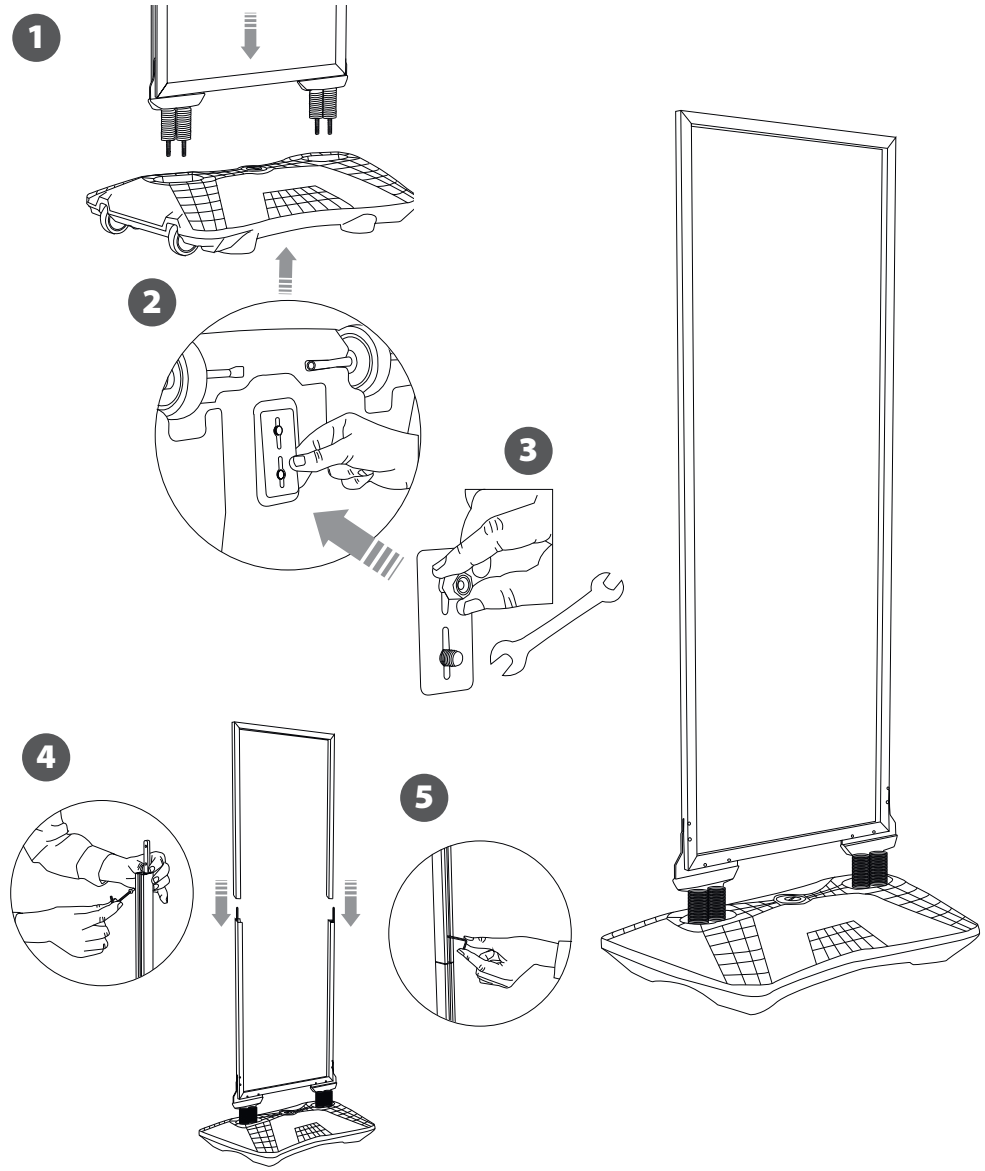
## 2. CONSTRUCCIÓN DE LA **ESTRUCTURA**